Mehr Produkte finden Sie in unserem Katalog!

Art. 870 830

Trondheim 70-D

70 mm / 450x360 cm / 16,2 m²

Trondheim 70-C

DIMENSIONEN

Bohlenstärke	70 mm
Innenmaß	436x346 cm
Sockelmaß	450x360 cm
Gesamtmaß	490 x 420 cm
Grundfläche	16,2 m²
Rauminhalt	36 m³
Seitenwandhöhe vorne hinten	 247 cm 198 cm
Dachüberstand vorne/seitlich/hinten	 40/20/20 cm

DACH

Dachneigung	6°
Dachfläche	21,9 m²
Dachbretter inkl. Dachpappe	 20 mm

TÜR/ FENSTER

Doppeltür (Isoglas)	144,8x179,2 cm
Einzelfenster (2 Stück, isoverglast, **Einhand-Dreh-/Kipp** in Ferienhausqualität)	46x159 cm

FUSSBODEN

Fußbodenbretter	28 mm

VERPACKUNG

Paketabmessung	610x120x89 cm
Paketgewicht + Dachpappe	1.750 kg

ZUBEHÖR (zzgl.)

5 Rollen Dichtungsbahn
Dachrinne
Kunststoff 204Ax braun
Alu bis 600 cm mit 1 Fallrohr

Grundriss

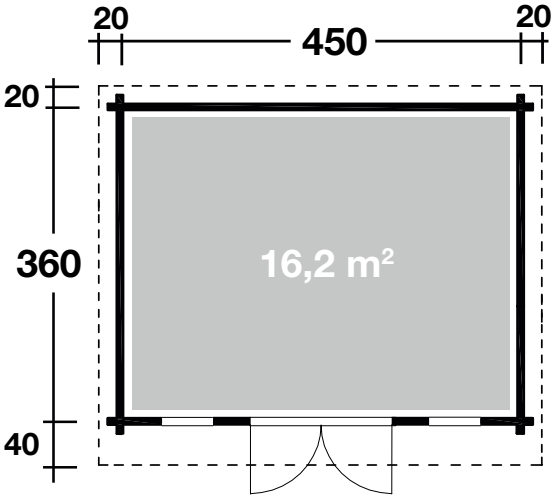

Weitere Informationen finden Sie unter: **www.finnhaus.de** oder im aktuellen Katalog.
Technische Änderungen, Druckfehler und Irrtümer vorbehalten.

© 12.2016 WOLFF FINNHAUS