2834050007 - Indi 175

230x175

28 mm

1

0

GUARANTEE 2 YEARS

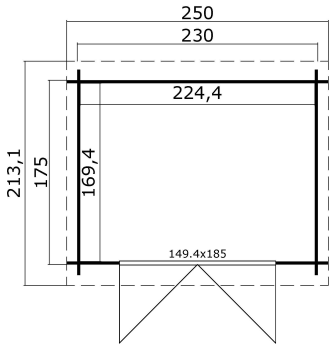

EAN	4743329228576
DIMENSIONEN	
Fläche	3.80 m2
Dachabmessungen	2.68 x 1.95 m
Rauminhalt m3	≈ 7.58 m3
Seitenwandhöhe	≈ 1.88 m
Firsthöhe	≈ 2.11 m
Vordach	≈ 10 cm
FENSTER & TÜR	
1 x Doppeltür (SGA+28*)	149.4 x 185.0 cm

*SGA+28: Aktion mit Einfachverglasung und Rahmen 28mm

DACH UND FUSSBODEN	
Dachbretter	15x90 mm
Dachfläche	4.19 m2
Dachwinkel	≈ 8 °

*Optional Dacheindeckung

VERPACKUNG: 1 PALETTE(N)

330 x 118 x 41 cm
400 kg

LASITA MAJA

WWW.LASITA.COM