# 2825150003 - Baltimore

292x230

28 mm

1

4

GUARANTEE 2 YEARS

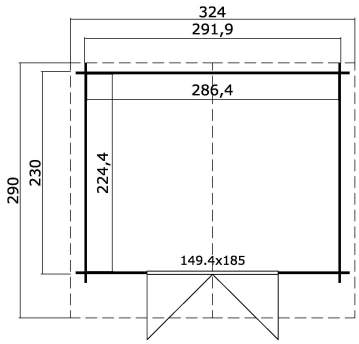


| | |
|---|---|
| EAN | 4743329214302 |

| DIMENSIONEN | |
|---|---|
| Fläche | 6.43 m2 |
| Dachabmessungen | 3.24 x 2.90 m |
| Rauminhalt m3 | ≈ 13.37 m3 |
| Seitenwandhöhe | ≈ 1.94 m |
| Firsthöhe | ≈ 2.22 m |
| Vordach | ≈ 50 cm |

| FENSTER & TÜR | |
|---|---|
| 1 x Doppeltür (SGA+28*) | 149.4 x 185.0 cm |

*SGA+28: Aktion mit Einfachverglasung und Rahmen 28mm

**VERPACKUNG: 1 PALETTE(N)**

330 x 118 x 44 cm
374 kg

| DACH UND FUSSBODEN | |
|---|---|
| Dachbretter | 15x90 mm |
| Dachfläche | 9.57 m2 |
| Dachwinkel | ≈ 11 ° |

*Optional Dacheindeckung

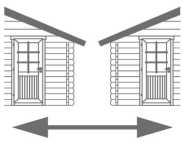

LASITA MAJA

WWW.LASITA.COM